TB
TB250

PERFORMANCE - RESA - LEISTUNG - RENDIMENTO

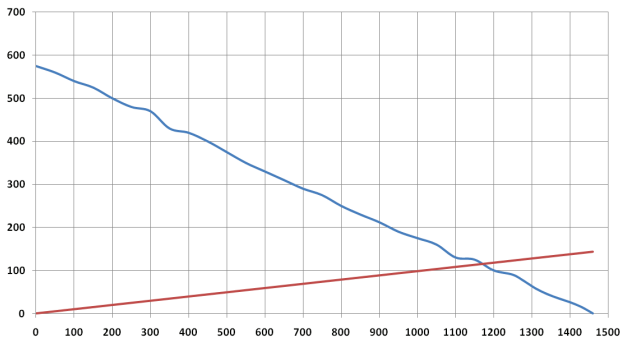

Air Flow Rate - Portata Aria - Luftmenge - Caudal de Aire (m³/h)

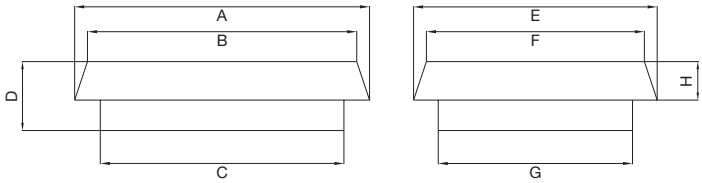

	A	B	C	D	E	F	G	H
TB250002xx	540	500	440	160	400	360	320	100

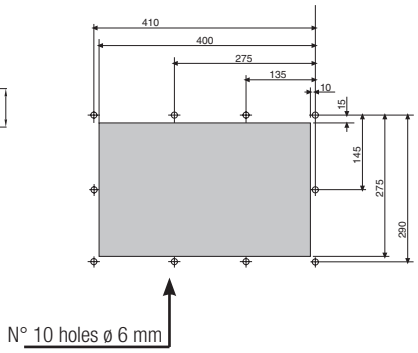

CODE - CODICE - MODEL - CODIGO	M.U.	TB250	TB25000220	TB250HF	TB250HF220
Power supply - Alimentazione - Spannungsversorgung - Tensiòn	V / ph / Hz	-	230-1-50/60	-	230-1-50/60
Height / Widht / Depth - Altezza / Larghezza / Profondità Höhe / Breite / Tiefe - Altura / Ancho / Profundidad	mm	160x540x400	160x540x400	160x540x400	160x540x400
Fans air flow - Portata aria ventilatore - Luftmenge Lüfter - Caudal aire ventilador	m3/h	-	1450	-	1100
Absorbed fan current - Corrente assorbita dal ventilatore Stromaufnahme des Lüfter - Corriente absorbida por el ventilador	A	-	0,95	-	0,95
Pre-Fuse T - Fusibile T - Absicherung T - Elemento previo de fusibile T	A	-	4	-	4
Absorbed fan power - Potenza assorbita dal ventilatore Leistungsaufnahme des Lüfter - Potencia absorbida por el ventilador	W	-	215	-	215
Temperature limits - Limiti di Temperatura - Temperaturbereich - Limites Temperatura	°C	-	-20 / +55	-	-20 / +55
Side cabinet protection degree - Protezione lato armadio Schutzgrad Schrankseite - Protecciòn lado armario	IP	22	44	54	54
Noise level - Rumorosità - Geräuschpegel - Nivel de ruido	dB(A)	-	82	-	82
Weight - Peso - Gewicht - Peso	kg	8	12	9	13
Shipment weight - Shipment volume - Peso / Volume spedizione Frachtgewitch / -volumen - Peso / Volumen embalaje	kg/m3	9/0,047	13/0,047	10/0,047	14 / 0,047
Filter fans quantity - Quantità griglie Lüftungsgittermenge - Cantidades rejillas		2XGHF30	2XGHF30	2XGHF30	2XGHF30

OPTIONAL

Special Colour - Colore Speciale	OCAXNS12
Stainless Steel Housing - Carpenteria INOX AISI304	AVAIN02 solo per TB250 / TB25000220